GOBİZ®

BENZİNLİ JENERATÖR
KULLANMA KILAVUZU



LÜTFEN ÜRÜNÜMÜZÜ KULLANMADAN ÖNCE KULLANMA KILAVUZUNU İYİCE OKUYUNUZ.

www.gobizenerji.com

CE

GÜVENLİK

GÜVENLİK ETİKET KONUMLARI

Bu etiketler ciddi yaralanmalara yol açabilecek potansiyel tehlikelere karşı uyarırlar. Dikkatle okuyunuz.

Herhangi bir etiket koparsa ya da okunamaz hale gelirse, jeneratör bayisinden yenisini isteyiniz.

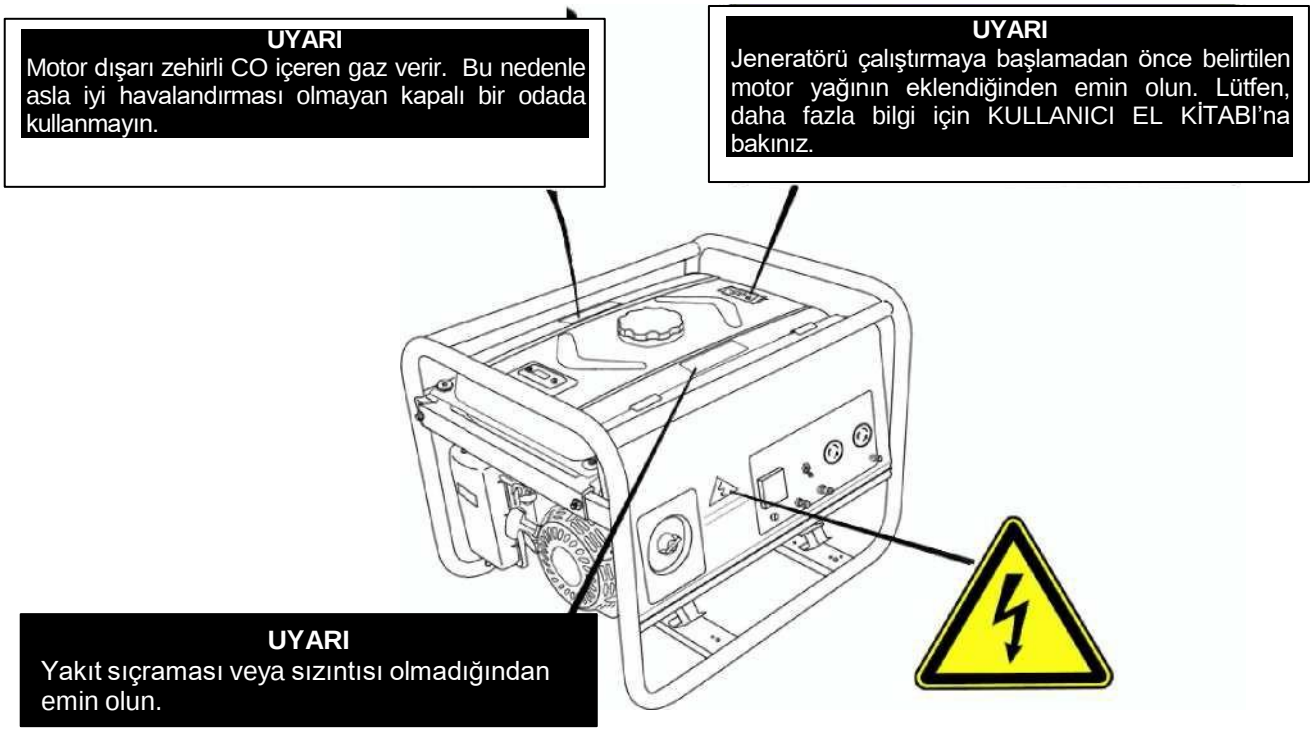

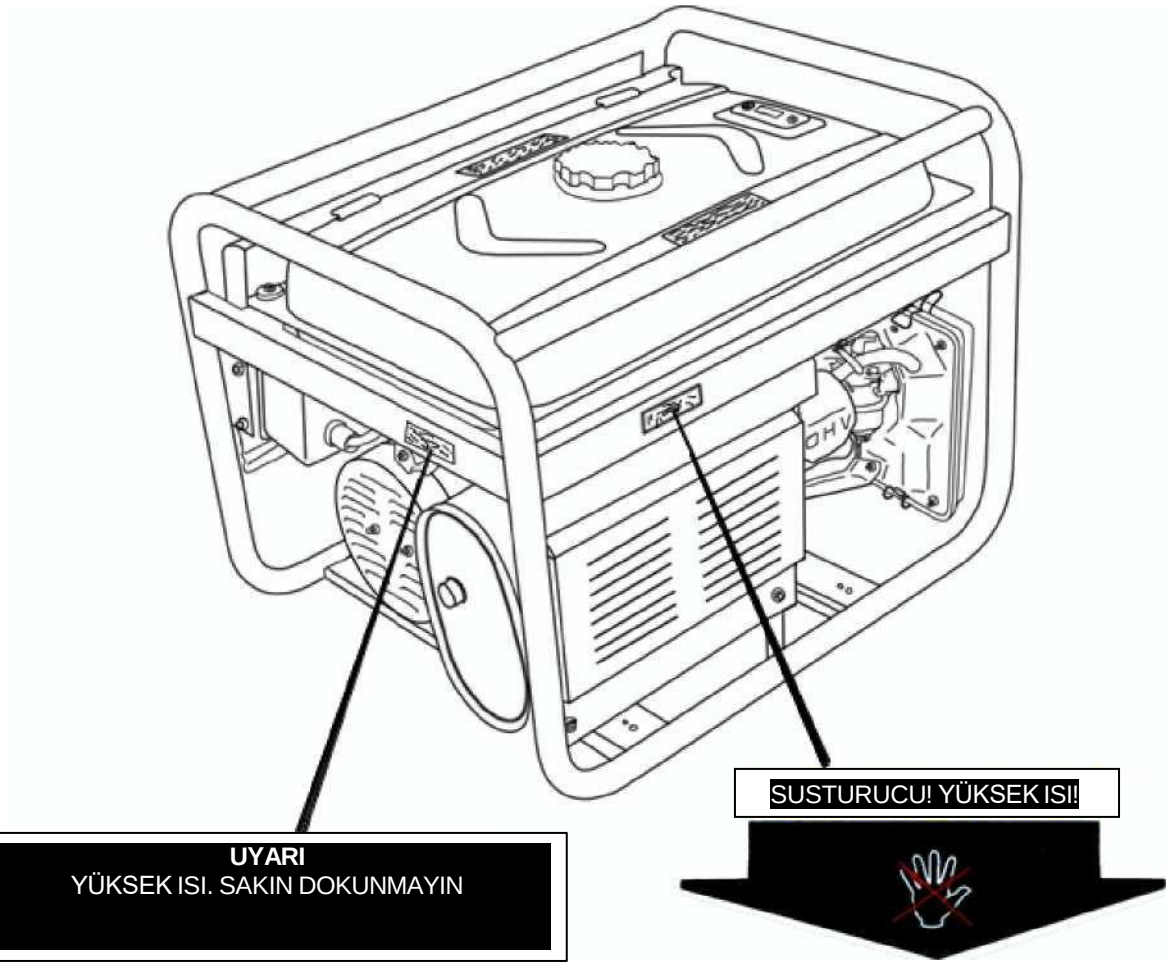
SUSTURUCU! YÜKSEK ISI!
UYARI
YÜKSEK ISI. SAKIN DOKUNMAYIN

Güvenlik Talimatları

Jeneratörler, talimatlara göre çalıştırıldığında, güvenli ve emin bir kaynak olmaları için tasarlanmışlardır. Jeneratörünüzü çalıştırmadan önce kullanım kılavuzunu dikkatle okuyup, anladığınızdan emin olun. Jeneratörün kontrolleri ve güvenli çalıştırma prosedürleri hakkında bilgi edinmeniz kazalara engel olmanızı sağlayacaktır.

Kullanıcının Sorumlulukları

- Acil durumlarda jeneratörün nasıl hızla kapatılacağını bilmek
- Bütün jeneratör kontrollerinin, çıkış prizlerinin ve bağlantılarının kullanımını anlamak
- Jeneratörü kullanan herkesin doğru bir şekilde bilgilendirildiğinden emin olun. Çocukların, yanlarında bir yetişkin olmadan jeneratörü çalıştırmalarına izin vermeyin. Çocukları ve hayvanları jeneratörün çalıştırıldığı alandan uzak tutun.
- Jeneratörü sabit, düz bir yüzeye yerleştirin ve ortamda toz ve kar olmasına izin vermeyin.
- Jeneratör eğik kullanılırsa ya da devrilirse yakıt sızıntısı olabilir. Ayrıca, jeneratör devrilirse ya da yumuşak bir yüzeyin içine gömülürse, içine toprak, toz ya da su kaçabilir.

Karbon Monoksit Tehlikesi.

- Egzoz gazı zehirli karbon monoksit içerir. Karbon monoksit, renksiz, kokusuz bir gazdır. Egzoz solumak bilinç kaybına neden olabilir ya da ölüme yol açabilir.
- Jeneratörü kapalı, hatta kısmen kapalı bir alanda bile çalıştırırsanız, soluduğunuz hava tehlikeli miktarda egzoz gazı içerecektir. Egzoz gazı birikmesini engellemek için yeterli havalandırma olmasını sağlayın.

Elektrik Çarpma Tehlikesi

- Jeneratör doğru kullanılmazsa ciddi şoka yol açacak ya da elektrik çarpmasına yol açacak miktarda elektrik üretir.
- Yağmur ya da kar yağışı sırasında, ya da bir havuz ya da sulama sistemi gibi ıslak ortamların yakınında ya da ıslak elle jeneratör ya da elektrikli araç kullanmak elektrik çarpmasına neden olabilir. Jeneratörün kuru olmasına dikkat ediniz.
- Jeneratör dışarıda, hava koşullarına karşı korunmadan saklanıyorsa, her kullanımdan önce kontrol panelindeki parçaları kontrol edin. Nem ya da buz, elektrik çarpmasına neden olabilecek bozulmalara ya da elektrikli parçalar arasında kısa devreye yol açabilir.
- Yetkili bir elektrikçi tarafından izolasyon anahtarı kurulmadan jeneratörü binanın elektrik sistemine bağlamayın.

Yangın ya da Yanma tehlikesi

- Egzoz sistemi bazı materyallerin tutuşmasına yol açabilecek kadar ısınır.
  — Jeneratörün çalışırken duvarlardan ya da diğer araçlardan en az 1 metre uzak olmasına dikkat edin.
  — Jeneratörün üzerini hiç bir şekilde kapatmayın.
  — Tutuşabilir maddeleri jeneratöre yaklaştırmayın.
- Susturucu, çalıştırma sırasında çok ısınır ve motor soğuduktan sonra da bir süre sıcak olarak kalır. Susturucuya sıcakken dokunmamaya dikkat edin. Jeneratörü içeriye almadan önce soğuyuncaya kadar bekleyin.
- Benzin çok yanıcı ve belirli koşullarda patlayıcı bir maddedir. Benzinin depolandığı yerde ve jeneratöre yakıt doldururken sakın sigara içmeyin ya da ortamda alev ya da kıvılcım oluşmasına izin vermeyin. İyi havalandırılan bir ortamda, cihaz kapalıyken yakıt doldurun.
- Yakıt buharları da oldukça yanıcıdır ve motor çalışmaya başlamadan önce tutuşabilirler. Jeneratörü çalıştırmadan önce ortama dökülmüş olan yakıtın temizlendiğinden emin olun.

BİLEŞEN TANIMLARI

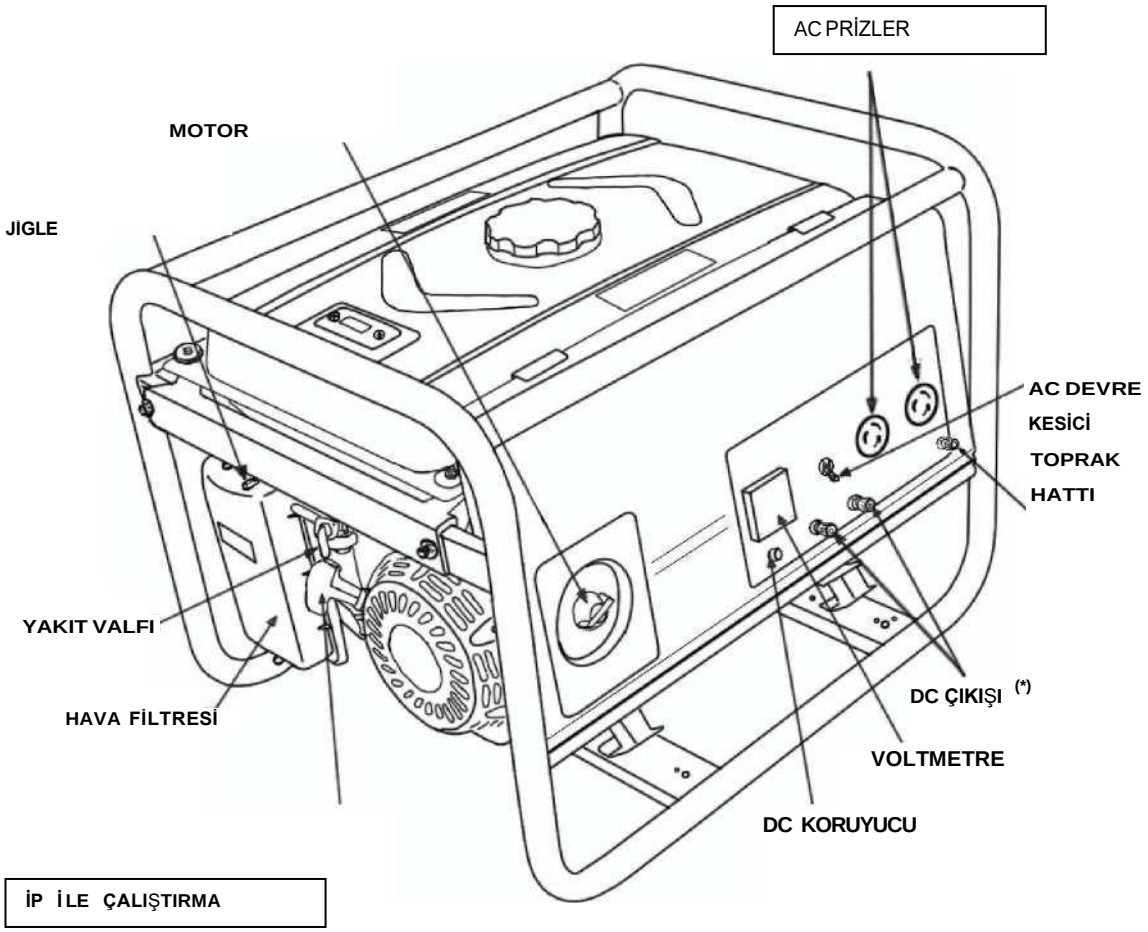

*** Olan modellerde**

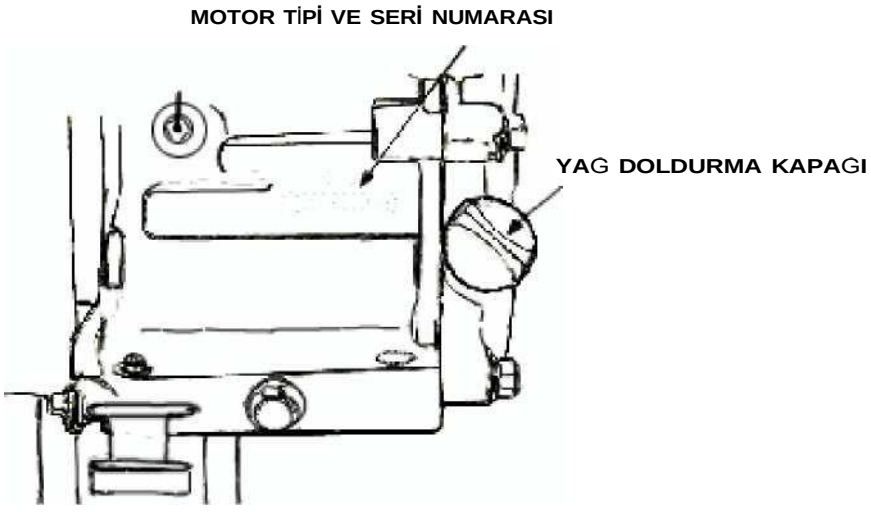

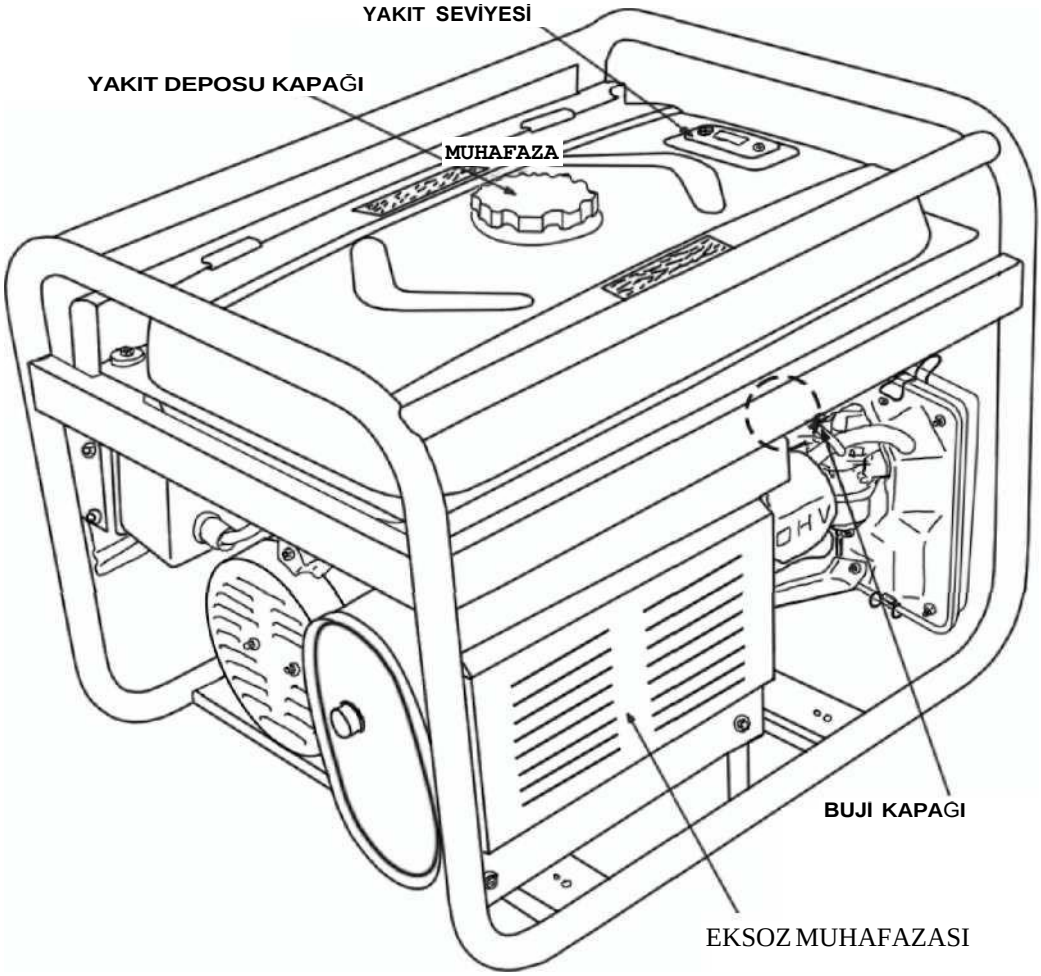
YAKIT SEVİYESİ
YAKIT DEPOSU KAPAĞI
MUHAFAZA
BUJI KAPAGI
EKSOZ MUHAFAZASI

UÇ FAZLI TIP

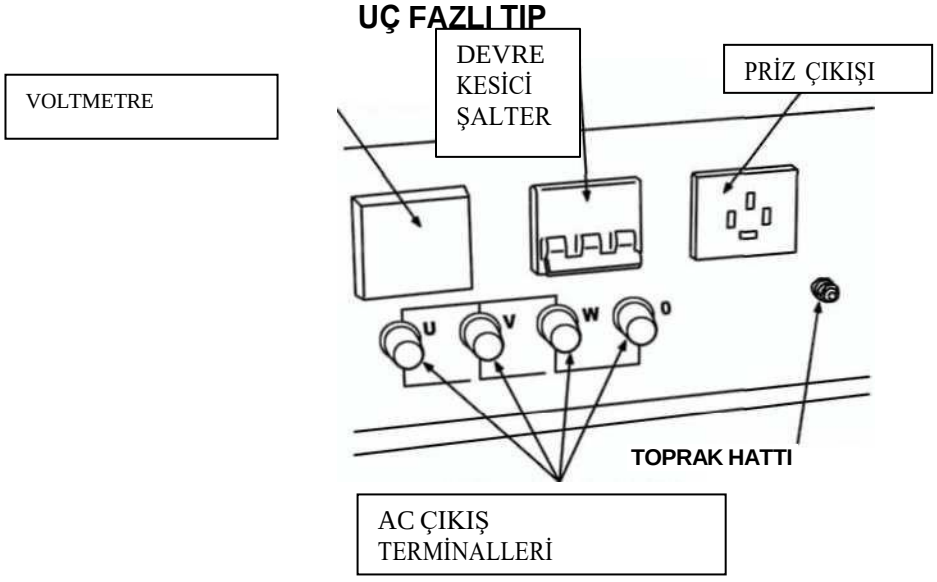
VOLTMETRE
DEVRE KESİCİ ŞALTER
PRİZ ÇIKIŞI
U
V
W
O
TOPRAK HATTI
AC ÇIKIŞ TERMİNALLERİ

KONTROLLER

Motor Anahtarı

Motoru çalıştırır ya da durdurur. Elektrik starteri için, START pozisyonunda tutun.

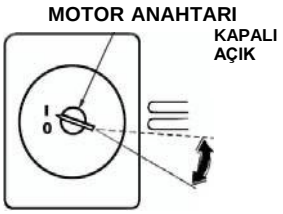

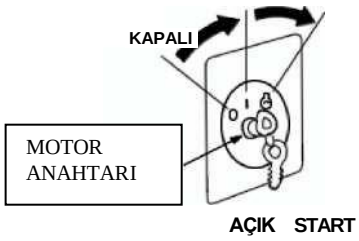

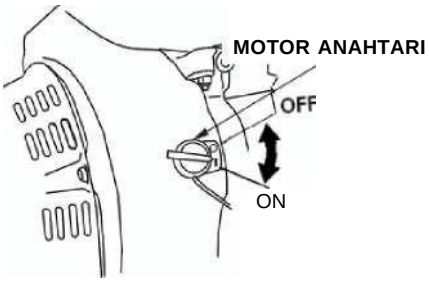

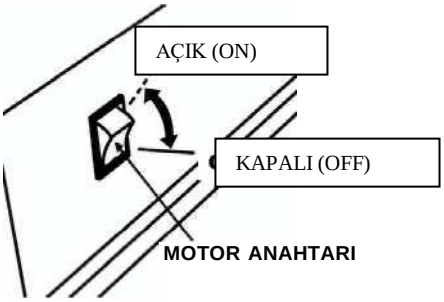

İp İle Çalıştırma Düzeneği

Motoru çalıştırmak için, starter tutacağını, sıkışıncaya kadar yavaşça çevirip boşluğunu alın ,sonra hızlı bir biçimde çekin.

ÖNEMLİ **Starterin motora hızla geri çarpmasına izin vermeyin. Startere zarar gelmemesi için eski konumuna yavaşça geri getirin.**

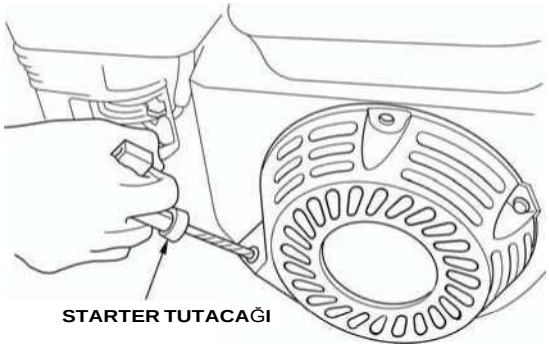

Yakıt Vanası

Yakıt vanası yakıt tankı ve karbüratör arasındadır. Vana kolu ON pozisyonundayken yakıt depodan karbüratöre akabilir. Motoru stop ettikten sonra kolun OFF pozisyonuna getirdiğinizden emin olun.

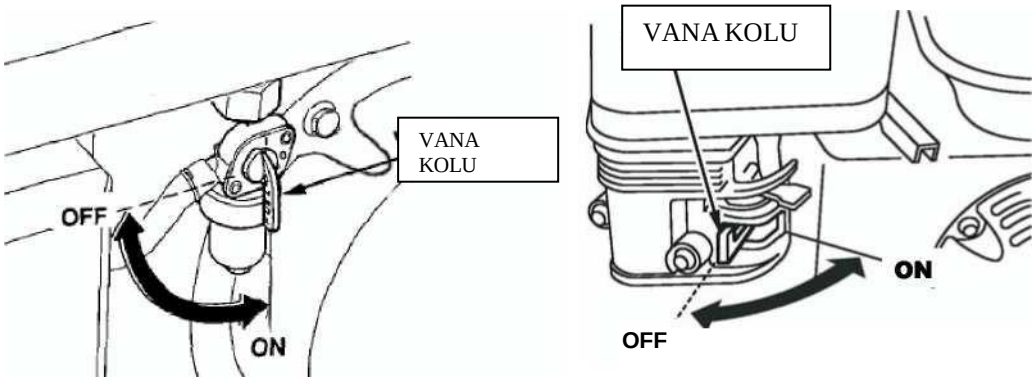

Jigle

Jigle motor soğukken zengin yakıt karışımı sağlamak için kullanılır. Jigle kolunu çalıştırarak ya da jigle çubuğunu elle hareket ettirerek çalıştırılabilir ya da kapatılabilir. Karışımı zenginleştirmek için kolu ya da çubuğu CLOSE pozisyonuna getirin.

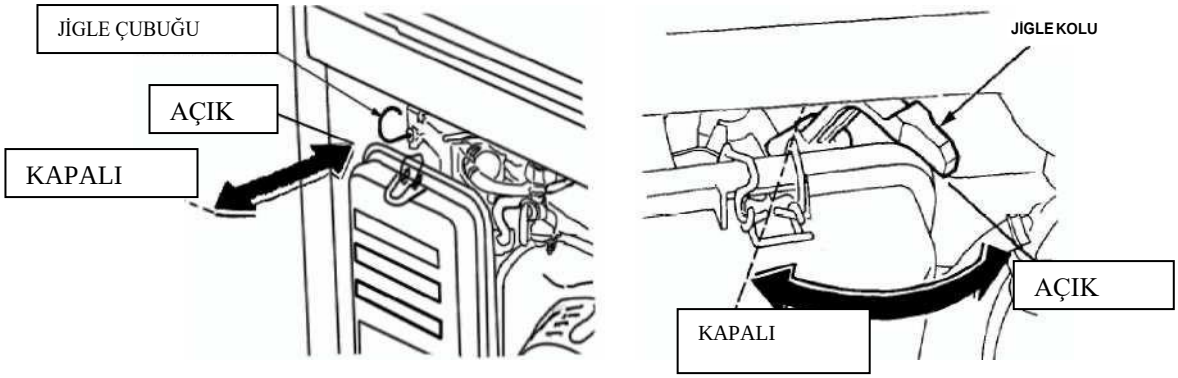

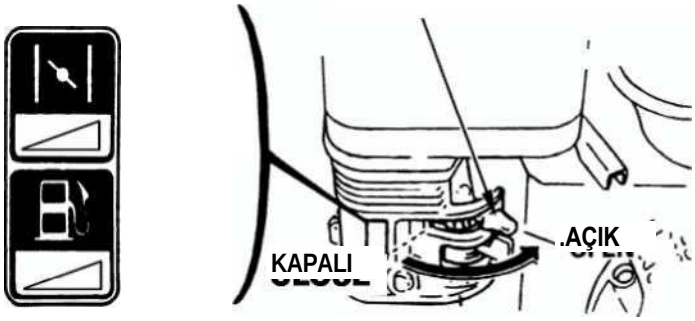

JİGLE KOLU

Devre Kesici

Devre kesici şalter kısa devre varsa ya da priz çıkışında çok fazla yük varsa otomatik olarak motoryi kapatır. Devre kesici OFF pozisyonuna otomatik olarak gelirse, tekrar ON konumuna getirmeden önce cihazın düzgün çalışıp çalışmadığını ve yük kapasitesinin aşılıp aşılmadığını kontrol edin. Devre kesici ile jeneratör çıkışını kapatıp açmak için de kullanabilirsiniz.

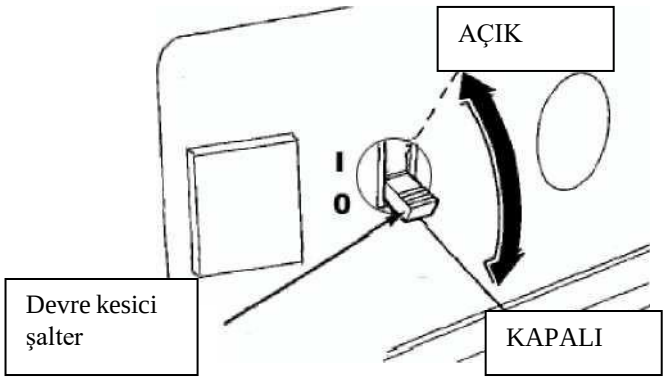

Topraklama Terminali

Toprak hattı jeneratörün paneline, jeneratörün akım taşımayan metal parçalarına ve her cihazın toprak terminallerine bağlanmıştır. Jeneratör kullanımıyla ilgili yasaları öğrenmek için bir elektrik uzmanıyla ya da bayiinizle konuşun.

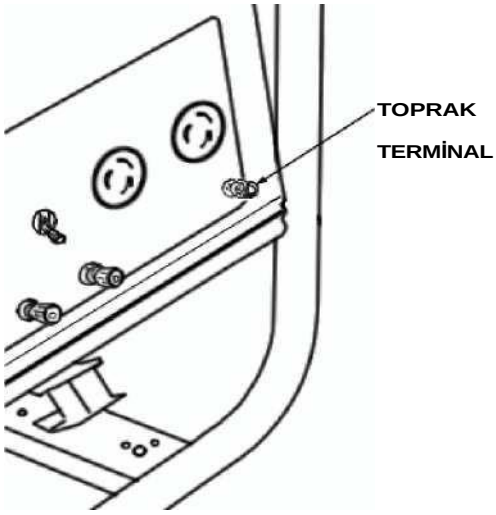

Yağ Uyarı Sistemi

Yağ uyarı sistemi karterde yetersiz yağ kaldığı için motorun zarar görmesine engel olmak için tasarlanmıştır. Karterdeki yağ seviyesi belirli bir seviyenin altına inmeden önce yağ uyarı sistemi motoru otomatik olarak durduracaktır (motor anahtarı ON pozisyonunda kalmaya devam eder). Yağ uyarı sistemi motoru kapatır ve motor tekrar çalışmaz. Bu durumda, önce motor yağını kontrol edin. (18. sayfaya bakın)

JENERATÖRÜN KULLANIMI

Binanın Elektrik Sistemine Bağlantısı

Sistemin binanın elektrik sistemine yedek olarak bağlanmasını mutlaka kalifiye bir elektrikçi yapmalıdır. Bağlantıları yaparken jeneratör voltajının şebeke ile karşılaşmaması için gerekli ekipmanın devreye bağlanması gerekir ve bütün yasalara elektrik düzenlemelerine uygun olmalıdır.

DİKKAT **Binanın elektrik sistemine düzgün olmayan bir bağlantı ile bağlanılması jeneratörden gelen akımın şebeke enerjisi ile çakışmasına yol açabilir. Bu tür bir besleme elektrikler kesik olduğu halde hatlara dokunan kişilerin ölmesine yol açabilir. Elektrik firmasına ya da yetkin bir elektrikçiye danışın.**

Binanın elektrik sistemine düzgün olmayan bir bağlantıyla bağlanılması şebeke elektriğinin jeneratörü beslemesine yol açabilir.

UYARI **Genel şebeke elektriği geldiğinde jeneratör patlayabilir, yanabilir ya da binanın elektrik sisteminde yangına yol açabilir.**

Topraklama Hattı

Hatalı cihazlardan elektrik çarpmasını önlemek için jeneratörün mutlaka topraklanması gerekir. Kalın bir kabloyu toprak terminalinde toprak hattına bağlayın. Jeneratörlerde jeneratörün parçalarını AC çıkış yuvalarındaki toprak terminaline bağlayan bir sistem vardır. Toprak hattı AC nötr hattına bağlı değildir. Jeneratör prizleri test cihazı ile kontrol edildiğinde, evdeki priz yuvasında aynı toprak hattı koşullarını vermeyecektir.

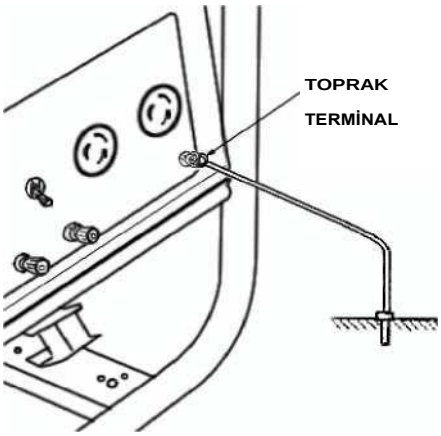

AC Uygulamaları

Bir cihazı ya da enerji kablosunu jeneratöre bağlamadan önce:

- Cihazın düzgün çalıştığından emin olun. Hatalı cihazlar ya da kablolar elektrik çarpmalarına neden olabilirler.
- Bir cihaz anormal bir şekilde çalışmaya başlarsa, yavaşlarsa ya da aniden durursa hemen kapatın. Cihazın bağlantısını kesin ve sorunun cihazdan mı kaynaklandığını yoksa jeneratörün yük kapasitesinin aşılıp, aşılmadığını kontrol edin.
- Cihaz ya da aletlerin elektrik yükünün jeneratörün gücünü aşmadığından emin olun. Jeneratörün maksimum güç haddini asla aşmayın. Normal ve maksimum arasındaki güç seviyeleri 30 dakikadan daha fazla kullanılmamalıdır.

ÖNEMLİ **Aşırı yükleme devre kesiciyi OFF konumuna getirecektir. Maksimum güçte çalışma süresinin aşılması ya da jeneratörün oldukça fazla yüklenmesi devre kesiciyi off konumuna getirmeyebilir ama jeneratörün ömrü kısalacaktır.**

Limit Maksimum güç gerektiren işlemleri 30 dakika ile sınırlayın. Sürekli çalışma için normal gücü aşmayın.

Her durumda, toplam güç gereksinimi (VA) bağlı bütün cihazlar düşünülerek hesaplanmalıdır. Cihaz üreticileri genellikle model numarası ve seri numarasının yanında güç gereksinimi de vermektedirler.

AC Operasyonu

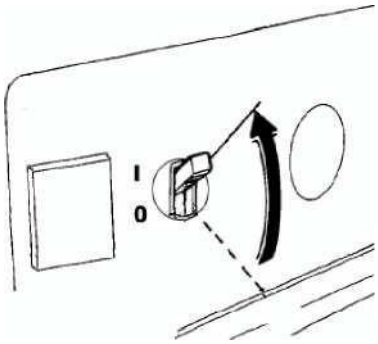

1. Motoru çalıştırın (Sayfa 21).

2. AC devre kesiciyi ON konumuna getirin

3. Fişi prize takın.

Motorlu cihazların çoğunluğu çalışmaya başlarken, normalden fazla güç kullanırlar.

Hiç bir priz için verilen akım limitini aşmayın. Aşırı yüklenmiş devre AC devre kesicinin OFF konumuna gelmesine neden olursa, devre üzerindeki elektrik yükünü azaltın, birkaç dakika bekleyin ve devre kesiciyi sıfırlayın.

Yüksek Rakımlarda Çalıştırma

Yüksek rakımlarda, standart karbüratör hava yakıt karışımı çok fazla zengin olacaktır. Bu durumda performans düşer ve yakıt tüketimi artar.

Yüksek rakım performansı küçük çaplı bir ana yakıt memesi takarak ve kılavuz vidasını yeniden ayarlayarak artırılabilir. Jeneratörünüzü sürekli deniz seviyesinden 1500 metre daha yüksek bir yerde çalıştırıyorsanız, yetkili jeneratör bayiinizden karbüratör ayarını yapmasını isteyin.

Uygun karbüratör memesi takılması durumunda bile cihazın gücü her 300 metre'de bir yaklaşık %3,5 düşer. Karbüratör düzeltmesi yapılmazsa bu oran daha da yüksek olur.

DİKKAT Yüksek rakım için ayarlanmış bir meme varken, motoru düşük rakımda kullandığınızda yetersiz hava yakıt karışımı performansı düşürecektir ve motorun aşırı ısınmasına ve ciddi zarar görmesine neden olabilecektir.

ÇALIŞTIRMA ÖNCESİ KONTROLLER

Motor yağı

DİKKAT Motor yağı motorun performansını ve hizmet ömrünü belirleyen önemli bir faktördür. 4 zamnlı ürünlerimizde 2 zamanlı motor yağları motorunuza ciddi zarar verecektir ve tavsiye edilmezler.

HER KULLANIMDAN ÖNCE yağ seviyesini, motor kapalıyken, düz bir ortamda kontrol edin.

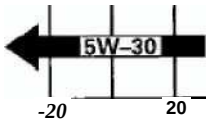

Amerikan otomotiv üreticilerinin Service SG, SF/CC, CD sınıflarına uygun ya da daha yüksek kalitede 4 zamanlı ya da eşdeğerli yüksek kaliteli motor yağı kullanın. SG, SF/CC, CD sınıfındaki motor yağlarının kutularında bu dereceler belirtilir.

SAE 10W-30 normal ısılardaki kullanım için tavsiye edilir

Yağ kapağını çıkartın ve yağ seviye çubuğunu temizleyin.

Yağ seviyesini, yağ seviye çubuğunu çevirmeden kapaktan sokarak yağ seviyesini kontrol edin.
Tek silindirli ürünlerimizde ise düz zeminde taşma seviyesine kadar yağ duldurulmalıdır.

Seviye yetersizse, önerilen yağdan yağ seviye çubuğunun üst işaretine kadar doldurun.

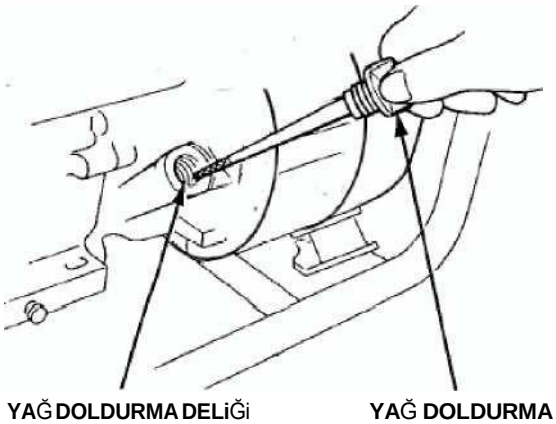

YAĞ DOLDURMA DELİĞİ **YAĞ DOLDURMA KAPAĞI**

Yakıt Önerileri

Yakıt seviye göstergesini kontrol edin.
Yakıt seviyesi düşükse depoyu doldurun. Yakıt süzgecinin üzerine kadar doldurmayın.

UYARI

Benzin aşırı yanıcı ve belirli koşullar altında patlayıcıdır. Yakıtı iyi havalandırılan bir ortamda, motor kapalıyken doldurun. Motor doldurulurken ya da yakıtın depolandığı alanda sigara içmeyin, ateş yakmayın ya da kıvılcımlara engel olun.
Yakıt deposunu aşırı doldurmayın (Kapağın boynunun olduğu yerde yakıt olmamalıdır). Yakıt doldurulduktan sonra depo kapağının düzgün bir şekilde kapandığından emin olun. Yakıtı doldururken, yere dökmemeye çalışın. Dökülmüş yakıt ya da yakıt buharı tutuşabilir. Yakıt döküldüğünde motoru çalıştırmadan önce alanın iyice temizlendiğinden emin olun. Deriyle sürekli ya da üst üste temasa izin vermeyin. Buharı solumayın. YAKITI ÇOCUKLARIN ULAŞAMAYACAĞI YERDE SAKLAYIN.

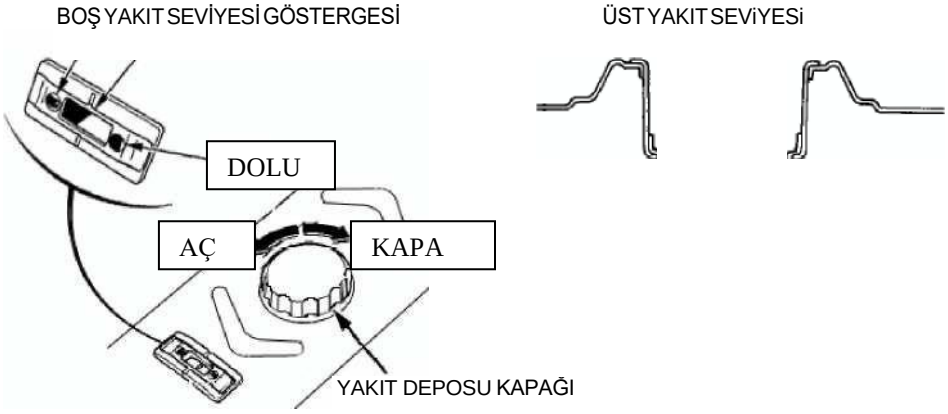

Oktan seviyesi 86 ya da üstü olan benzin kullanın. Benzine **YAĞ KARIŞTIRMAYIN.**

Kurşunsuz benzin kullanmanızı öneriyoruz çünkü kurşunsuz benzin daha az motor ve buji tortusuna yol açar ve egzoz ömrünü uzatır.

Asla eski ya da kirli benzin ya da yağ/benzin karışımı kullanmayın. Yakıt deposuna toz ya da su girmesine engel olun.

Cihaz ağır yükle çalışırken kıvılcım darbesi veya bir tınlama duyabilirsiniz. Bu önemli değildir. Ama kıvılcım çarpması ya da uğultu normal yükle, sabit motor hızında oluşuyorsa benzin markanızı değiştirin. Sorun devam ederse, yetkili jeneratör bayisiyle görüşün.

DİKKAT Motoru sürekli vuruntulu ya da tınlama varken çalıştırmak motora zarar verebilir.

Motoru sürekli vuruntulu ya da tınlama ile kullanmak hatalı kullanımdır. Bayi garantisi kötü kullanım yüzünden zarar gören parçaları kapsamaz.

Oksijenli Yakıtlar

Bazı benzinler oktan seviyesini artırmak için alkolle ya da eter bileşenleriyle karıştırılırlar. Bu tür benzinlere genellikle oksijenli yakıt denir. ABD'nin kimi yerlerinde oksijenli yakıt kullanımı hava kirliliğini önlemek için kullanılırlar. Oksijenli yakıt kullanıyorsanız, pompa oktan oranının 86 ya da daha yüksek olmasına dikkat edin.

Etanol (Etil ya da granüllü alkol)

%10'dan fazla etanol içeren benzinler çalıştırma ya da performans sorunlarına yol açabilirler. Etanollu benzinler "Gasohol" adı altında da satılabilir.

Metanol (Metil alkol)

Metanol içeren benzinlerde yakıt sistemini korumak için mutlaka çözücüler ve sürtünme inhibitörleri bulunmalıdır. %5'den fazla metanol içeren benzinler çalıştırma ve/veya performans sorunlarına yol açabilirler ve yakıt sisteminin metal, plastik ya da kauçuk kısımlarına zarar verebilir.

MTBE (Metil tersiyer bütil eter)

%15'e kadar MTBE içeren benzin kullanabilirsiniz. Oksijenli yakıt kullanmadan önce yakıtın içeriğinden emin olmaya çalışın. Kimi devletlerde (Kanada şehirlerinde) bu bilginin benzin istasyonlarında belirtilmesi zorunludur. İstenmeyen etki gördüğünüzde normal kurşunsuz benzin kullanmaya başlayın. Oksijenli yakıt kullanmaktan kaynaklanan yakıt sistemi bozuklukları ya da performans sorunları bizim sorumluluğumuzda değildir ve garanti kapsamında değildir.

Oksijenli yakıtlar boyaya ve plastiğe zarar verebilir. Yakıt deposunu doldururken yakıtın dökülmemesine dikkat edin. Dökülen yakıttan kaynaklanan zarar garanti kapsamında değildir.

MOTORUN AÇILIP, KAPATILMASI

Motoru çalıştırmak

1. AC devre kesicinin OFF pozisyonunda olduğundan emin olun.
   Jeneratör herhangi bir yük bağlıyken çalışmaya başlamakta zorlanabilir.
   Yakıt vanasını ON pozisyonuna getirin
   Jigle kolunu CLOSE(kapalı) pozisyonuna getirin ya da jigle çubuğunu CLOSE (kapalı) yönünde çekin.

Motoru çalıştırmak

İp starteri ile:

Motor anahtarını ON pozisyonuna getirin.

Starter tutacağını baskı hissedene kadar çekin, ipin boşluğunun bittiğini hissettikten sonra geri salmadan, boşluk bırakmadan, hızla çekin. Çarptırarak ipi çekmeyin

Elektrik starteri ile:

Motor anahtarını START pozisyonuna getirin ve bu konumda en fazla 5 saniye ya da motor çalışıncaya kadar tutun.

DİKKAT **Starter(marş) motorunu 5 saniyeden daha uzun çalıştırmak motora zarar verebilir. Motor çalışmazsa anahtarı bırakın ve starteri tekrar kullanmadan önce 10 saniye bekleyin.**

Starter motorunun hızı bir süre sonra azalıyorsa, bu aküyü doldurmanız gerektiğinin göstergesidir.

Motor çalıştıktan sonra, motor anahtarının ON pozisyonuna geri dönmesini sağlayın.

Motor ısındıktan sonra jigle kolunu döndürün ya da jigle çubuğunu OPEN pozisyonuna itin.

Motoru Durdurmak.

Acil durumlarda:

Motoru acil bir durumda durdurmak için, motor anahtarını OFF pozisyonuna getirin.

Normal kullanımda:

1. AC devre kesiciyi OFF pozisyonuna getirin.
2. Motor anahtarını OFF pozisyonuna getirin.
3. Yakıt vanasını OFF pozisyonuna getirin.

BAKIM

İyi bakım yapmak, güvenli, ekonomik ve sorunsuz bir kullanımın temelidir. Ayrıca, hava kirliliğini de engeller.

UYARI **Egzoz gazında zehirli monoksit bulunur. Bakım yapmadan önce motoru durdurun. Motorun çalıştığı durumlarda, ortam havalandırmasının iyi yapılıyor olmasına dikkat edin.**

Periyodik bakım ve ayarlamalar jeneratörün iyi çalışabilir durumda tutmak için gereklidir. Servis ve denetlemeleri aşağıdaki bakım düzenine göre yapın.

BAKIM DÜZENİ

DÜZENLi SERViS PERiYODU Belirtilen ayda ya da çalışma saat süresi içinde, hangisi daha önceyse yapılır. MADDE		Her kullanım	İlk ay yada 10 saat çalışma	Her 3 ay ya da 50 saat çalışma	Her 6ay yada 100saat çalışma	Her yıl yada 300 Saat çalışma
Motor yağı	Seviyeyi kontrol et	O				
	Değiştir		O		O	O
Hava filtresi	Kontrol	O				
	Temizle/Değişim			0(1)		O
Tortu kabı	Temizle		O		O	
Buji	Kontrol et-temizle				O	O
Kıvılcım Koruyucu	Temizle				O	
Valf ayarı	Kontrol et-ayarla				O	0(2)
Yakıt tankı ve süzgeci	Temizle	O				0(2)
Yakıt borusu	Kontrol et	Her iki yılda (Gerekirse yenileyin) (2)				

(1) Tozlu alanlarda kullanılıyorsa, daha sık bakım yapın.

(2) Bu maddeler uygun araçlara sahip olan ve mekanik olarak yeterli bir yetkili personel tarafından gerçekleştirilmelidir.
Profesyonel ticari kullanımda, bakım aralıklarının bir kaydının tutulması gerekir.

UYARI **Kötü bakım ya da çalıştırmaya başlamadan önce bir sorunun çözüme kavuşturulmaması durumunda ciddi yaralanmaya ya da ölüme yol açabilecek bozukluklara neden olabilir.**
Kontrol ve bakım önerilerine ve zamanlamasına mutlaka uyun.

YUKARIDAKİ BAKIMLAR YETKİLİ SERVİS TARAFINDAN GARANTİ SÜRECİ BOYUNCA YAPILMAK ZORUNDADIR.
JENERATÖRÜN SORUNSUZ VE YÜKSEK VERİMDE KULLANABİLMEK İÇİN YUKARIDAKİ TABLOYA BAĞLI KALINMALIDIR

Bakım düzeni normal işletim koşulları için geçerlidir. Jeneratörünüzü, yüksek yük ile ya da yüksek sıcaklıktaki, ya da genellikle nemli yada tozlu ortamlar gibi zorlayıcı koşullarda çalıştırıyorsanız, bayiinizle, sizin ihtiyaçlarınıza uygun bakım periyotlarını belirlemek için konuşun.

Alet takımı

Jeneratörle birlikte verilen araçlar ilerideki sayfalarda belirtilen bakımları yapmanızı kolaylaştıracaktır. Alet takımını mutlaka jeneratörün yanında bulundurun.

Motor yağı değişimi

Yağı, tam ve hızlı bir değişim için motor henüz sıcakken değiştirin.

1. Değiştirme tıpasını ve sızdırmaz conta, yağ doldurma kapağını çıkartın ve yağı boşaltın.
2. Drenaj tıpasını ve sızdırmaz contayı tekrar yerleştirin. Tıpayı güvenli bir şekilde sıkın.
3. Önerilen yağı (sayfa 21) doldurun ve yağ seviyesini kontrol edin.

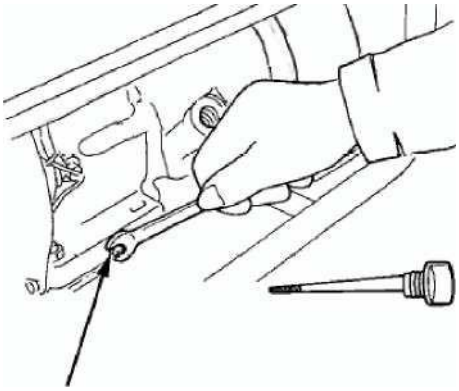

ESKİ YAĞ
BOŞALTMA
DELİĞİ

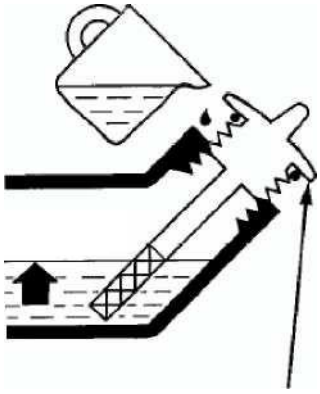

YAĞ
DOLDURMA
KAPAĞI

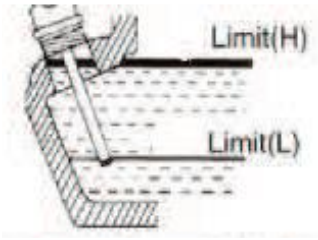

UYARI **Kullanılmış motor yağı uzun süreler boyunca, sık sık ciltle temas ederse cilt kanserine yol açabilir. Kullanılmış yağlarla her gün uğraşma olasılığınız düşükse de yağla uğraştıktan hemen sonra ellerinizi sabunlu suyla yıkamalısınız.**

Lütfen kullanılmış motor yağını çevreye zarar vermeden atın. Mühürlü bir kutuya koyarak yerel servis istasyonuna ya da geri dönüşüm merkezine götürmenizi tavsiye ederiz. Çöpe atmayın ya da yere dökmeyin.

Hava filtresi bakımı

Pis bir hava filtresi karbüratöre hava akışını sınırlayacaktır. Karbüratörün bozulmasına engel olmak için hava filtresini düzenli olarak temizleyin. Jeneratörü aşırı tozlu ortamlarda çalıştırıyorsanız, daha sık aralıklarla temizleyin.

UYARI **Filtreyi benzinle ya da yanıcı bir çözücüyle temizlemek yangına ya da patlamaya yol açabilir. Sadece sabunlu su, su ya da yanmaz bir karışım kullanın.**

DİKKAT **Hava filtresi olmadan jeneratörü asla çalıştırmayın. Motorniz hızla eskiyebilir.**

). Hava filtresinin kapak klipslerini açın, hava filtresi kapağını çıkartın ve parçayı çıkartın.

). Elemanı deterjanlı ılık suyla yıkayın, sonra düzgün bir şekilde kurulayın; ya da yanmaz ya da tutuşma sıcaklığı yüksek bir çözücü ile yıkayın. Elemanın kuruduğundan emin olun.

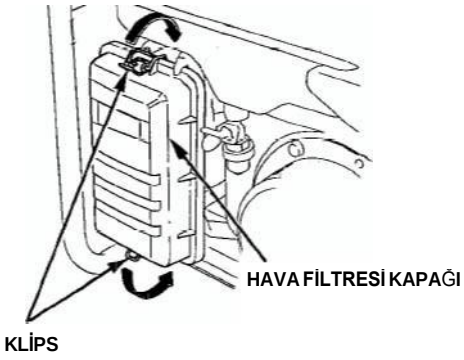

). Filtreyi motor yağıyla ıslatın ve fazla yağı temizleyin. Çok fazla yağ kalırsa, motor ilk çalıştığında duman çıkacaktır.

). Hava filtresi elemanını ve kapağını tekrar takın.

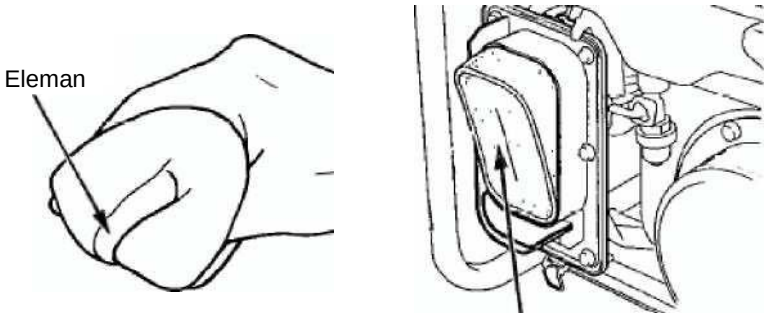

Hava filtresi elemanı

Yakıt Tortu Kabı Temizliği

Tortu kabı, yakıt tankına girmiş olan tozun ya da suyun karbüratöre gitmesine engel olur.
Motor uzun süredir çalıştırılıyorsa, tortu kabı temizlenmelidir.

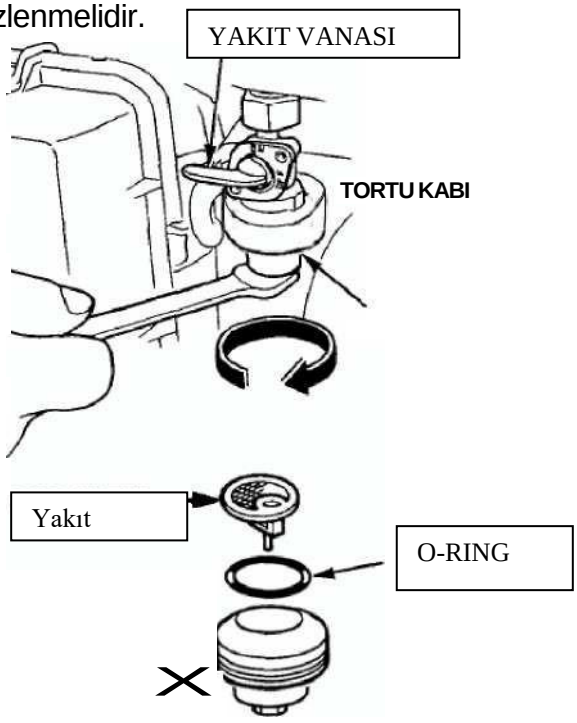

®. Yakıt vanasını OFF pozisyonuna getirin. Tortu kabını ve o-ringi çıkartın.

©. Tortu kabını ve o-ringi yanmaz ya da tutuşma ısısı yüksek bir çözücü ile temizleyin.

®. o-ringi ve tortu kabını tekrar takın.

®. Yakıt vanasını ON konumuna getirin ve sızma olup olmadığını kontrol edin.

Buji Servisi

Motorun uygun biçimde çalışmasını sağlamak için uygun buji boşluğu sağlanmalı ve buji tortulardan arındırılmış olmalıdır.

Motor çalışıyorsa, susturucu çok sıcak olacaktır. Susturucuya dokunmayın.

Buji başlığını çıkarın.
Buji tabanı çevresindeki kirleri temizleyin.
Bujiyi çıkarmak için alet takımı içinde gelen anahtarı kullanın.
Motorunuz sıcaksa kesinlik buji sökmeyin, motor tamamen soğuduktan sonra sökün

---

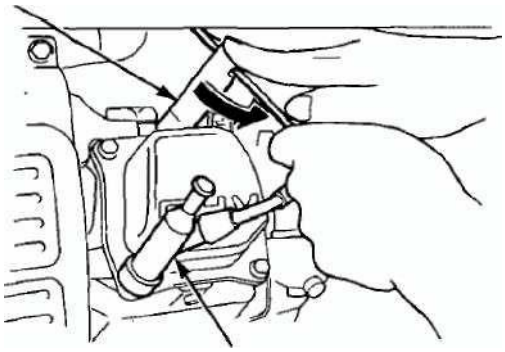

BUJi ANAHTARI BUJİ BAŞLIĞI

Göz ile bujiyi kontrol edin. Buji çatlak veya parçalanmış ise ıskartaya çıkarın. Buji tekrar kullanılacaksa, bujiyi tel fırçası ile temizleyin.

Buji başlığını kalınlık mastarı ile ölçün. Yan elektrotu dikkatli bir biçimde gerektiği şekilde düzeltin.

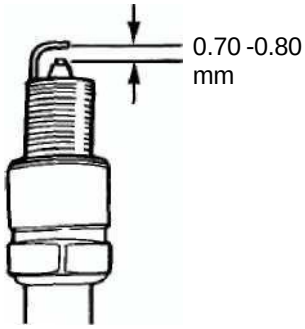

Aralık şöyle olmalıdır: 0.70-0.80 mm (0.028-0.031 in).

. Buji pulunun iyi durumda olup olmadığını kontrol edin ve çapraz yiv geçişini önlemek için bujiyi el ile yerine geçirin.

. Buji oturtulduktan sonra, pulu sıkıştırmak için buji anahtarı ile sıkın.
Yeni bir buji takılması durumunda, buji oturduktan sonra pulu sıkışıtmrak için ½ tur sıkıştırın. Kullanılmış bir bujinin yeniden takılması durumunda, buji oturduktan sonra pulu sıkıştırmak için 1/8 - ¼ tur sıkıştırın.

ÖNEMLİ

Buji iyice sıkılmalıdır. Düzgün biçimde sıkılmayan bir buji çok fazla ısınabilir ve motora hasar verebilir. Uygun olmayan ısı aralığına sahip bujileri kullanmayın. Sadece önerilen bujileri veya eşdeğerlerini kullanın.

Kıvılcım Tutucu Bakımı

Jeneratör çalışıyorsa, susturucu çok sıcak olacaktır. Đşleme devam etmeden önce soğumasını bekleyin.

ÖNEMLİ **Kıvılcım tutucusuna verimliliği korumak için her 100 saatte bir bakım yapılmalıdır.**

Susturucu koruyucuyu çıkarmak için 6 mm.lik cıvataları gevşetin.
Egzoz borusu üzerindeki Đki adet 8 mm.lik cıvatayı ve susturucu yatağı üzerindeki iki adet 8 mm.lik cıvatayı çıkarın.
Susturucuyu ve kıvılcım tutucsunu çıkarın.

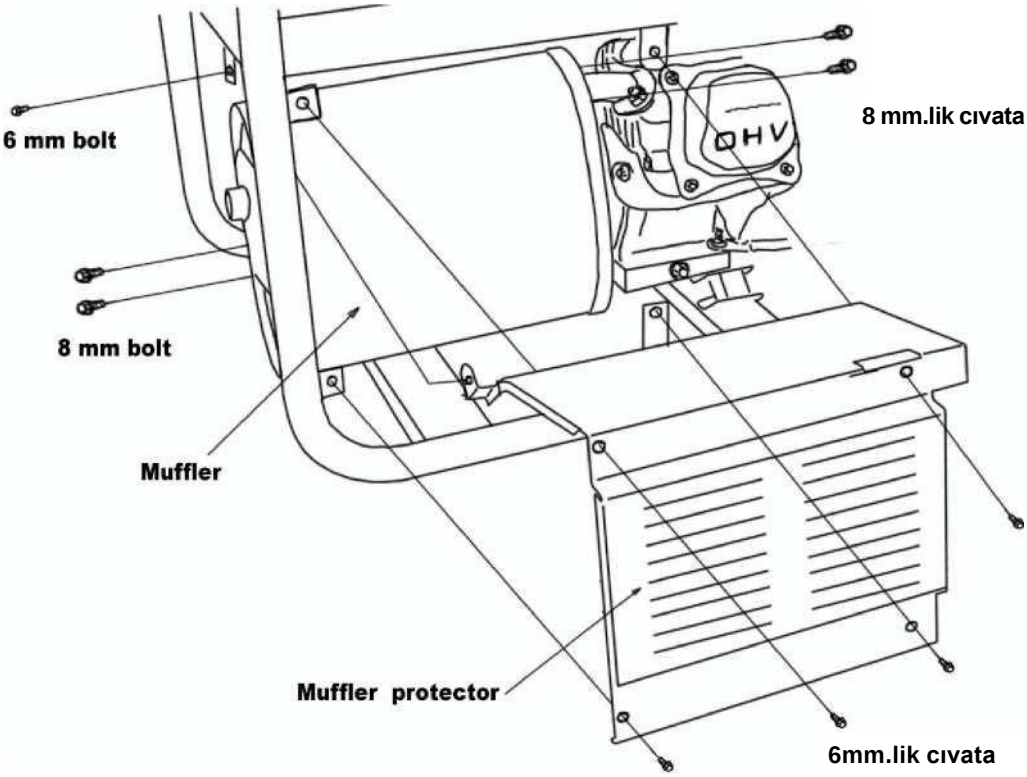

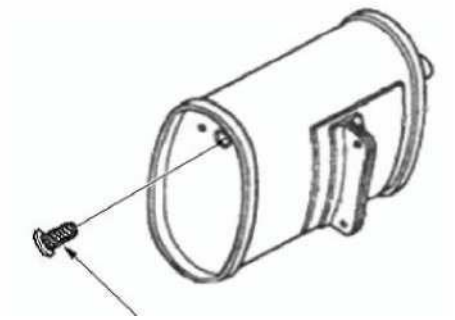

KIVILCIM TUTUCU

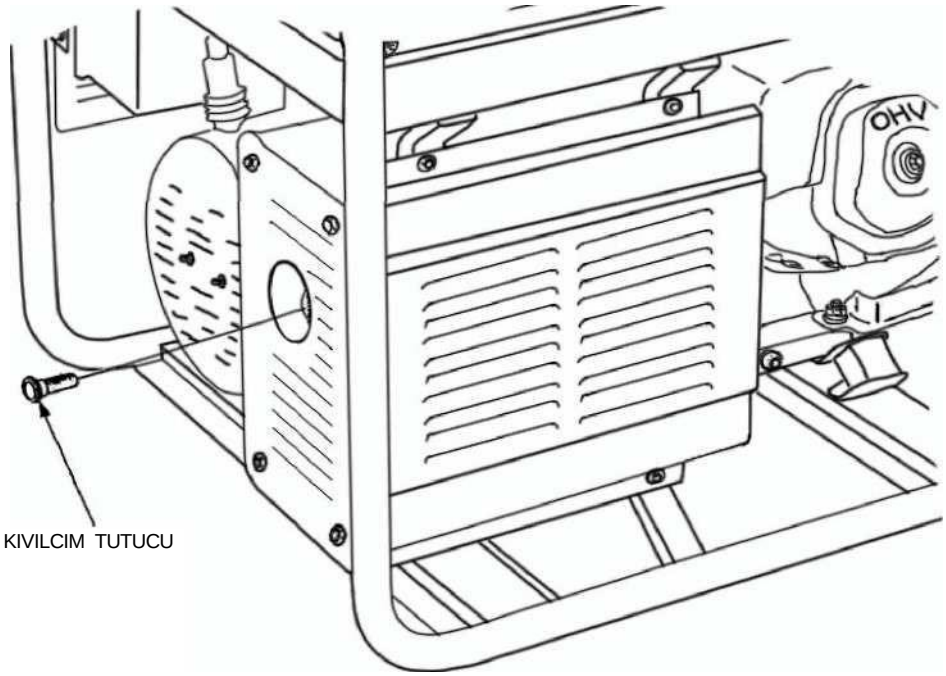

Kıvılcım tutucu ekranından karbon tortularını çıkarmak için fırça kullanın.
Kıvılcım tutucusunda delik veya yırtık olup olmadığını kontrol edin.
Gerekirse değiştirin.

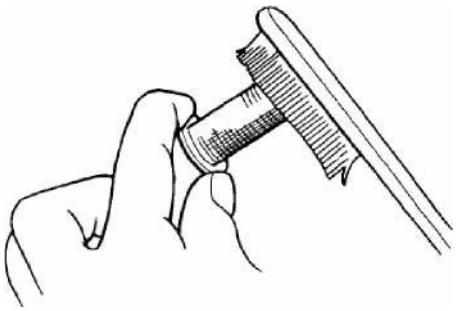

Egzoz borusu contasını kontrol edin ve hasarlı ise değiştirin. Susturucuyu ve koruyucuyu yeniden takın.

NAKLİYE / DEPOLAMA

Jeneratörü naklederken, motor anahtarını açın ve yakıt vanasını kapatın. Yakıtın dökülmesini önlemek için jeneratör seviyesini koruyun. Yakıt buharı veya dökülen yakıt tutuşabilir.

UYARI **Sıcak motor veya egzoz sistemi ile temas ciddi yanmalara veya yangına sebep olabilir. Jeneratörü nakletmeden veya depolamadan önce soğuması için bekleyin.**

Nakliye esnasında jeneratörün düşmemesine veya çarpmamasına özen gösterin. Jeneratör üzerine ağır nesneler koymayın.

Üniteyi uzun süre depolamadan önce:

Depolama alanının aşırı nem ve toz içermediğinden emin olun.

Aşağıda verilen tablo uyarınca servis yapın:

DEPOLAMA SÜRESİ

	MOTORUN ZOR ÇALIŞMASINI ÖNLEMEK İÇİN ÖNERİLEN SERVİS PROSEDÜRÜ
1 aydan az	Hazırlık gerekmez
1 ila 2 ay	Taze benzin ile doldurun ve benzin arıtıcı* ekleyin
2 ay ila 1 yıl	Taze benzin ile doldurun ve benzin arıtıcı* ekleyin Karbüratör şamandıra haznesini boşaltın (sayfa 29) Yakıt tortu kabın boşaltın (sayfa 24)
1 yıl veya daha uzun	Taze benzin ile doldurun ve benzin arıtıcı* ekleyin Karbüratör şamandıra haznesini boşaltın (sayfa 29) Yakıt tortu kabın boşaltın (sayfa 24) Bujiyi çıkarın. Silindir içine bir yemek kaşığı motor yağı koyun. Yağı dağıtmak için çekme ipi ile motoru yavaşça çevirin. Bujiyi geri takın. Motor yağını değiştirin (sayfa 22) Depodan çıkardıktan sonra, depolanan benzini uygun bir kaba boşaltın ve çalıştırmadan önce taze benzin ile doldurun.

*Depolama ömrünü uzatmak için formüle edilmiş benzin arıtıcıları kullanın. Arıtıcı önerileri için jeneratör satıcınız ile irtibata geçin.

>. Yakıt musluğunuzu kapalı konuma getirerek jeneratörünüzü boşta çalıştırın. Yakıt yolundaki benzini bitirdikten sonra kendi kendine stop edecektir. Sonrasında karbüratörün alt tasındaki tahliye vidasını gevşeterek karbüratörü boşaltın. Böylelikle yakıt sisteminde benzin kalmayacak ve zamanla sitemdeki küçük memeleri tıkama olasılığı ortadan kalkacaktır.

UYARI **Benzin aşırı derecede yanıcı bir maddedir ve bazı şartlar altında patlayıcıdır. Bu işlemi motor çalışmadığı zamanlarda gerçekleştirin. Bu işlem esnasında alanda sigara içmeyin veya yanıcı maddeleri veya kıvılcımları alandan uzak tutun.**

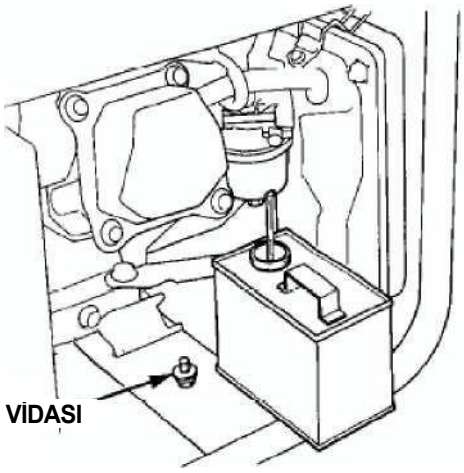

BOŞALTMA VİDASI

Motor yağını yenisiyle değiştirin.
Bujiyi çıkarın ve silindir içerisine bir yemek kaşığı temiz motor yağı dökün. Yağı dağıtmak için motoru birkaç devir çevirin ve daha sonra bujiyi geri takın.
Direnç hissedilene kadar yavaş bir biçimde starter tutacağını çekin. Bu noktada, piston kompresyon kursu üzerine gelmektedir ve hem giriş hem de çıkış valfları kapalıdır. Motoru bu pozisyonda depolamak motorun dahili korozyondan korunmasına yardımcı olacaktır.

SORUN GİDERME

Motor çalışmazsa:

Yakıt tankında benzin var mı? → HAYIR → Yakıt tankını doldurun.

↓ EVET

Motorda yeterli yağ var mı? → HAYIR → Önerilen yağdan doldurun. •

↓ EVET

Bujiden kıvılcım çıkıyor mu? → HAYIR → Bujiyi değiştirin. → Hala Kıvılcım Yok → Jeneratörü yetkili bir jeneratör satıcısına götürün.

↓

UYARI

Buji etrafında dökülmüş yakıt olmadığından emin olun. **Dökülen yakıt yanabilir.**

EVET

Kontrol için:

1) Buji başlığını çıkarın ve buji etrafındaki kiri temizleyin.
2) Bujiyi çıkarın ve bujiyi buji başlığı içine yerleştirin.
3) Silindir başı üzerindeki buji yan elektrotunu ayarlayın.
4) Motoru çevirin, aralıkta kıvılcımlar çıkacaktır.

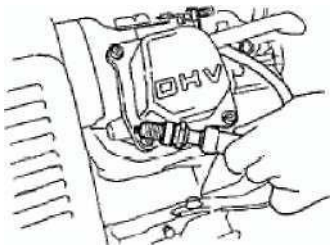

↓

Yakıt karbüratöre ulaşıyor mu? → HAYIR → Yakıt tortu kabın temizleyin.

↓ EVET

Motor hala çalışmazsa, jeneratörü yetkili bir satıcıya götürün.

Kontrol için:

1) Motor açma kapama anahtarını kapatın ve drenaj vidasını gevşetin.
2) Motor açma kapama anahtarı açıldığında yakıt drenajdan akmalıdır.

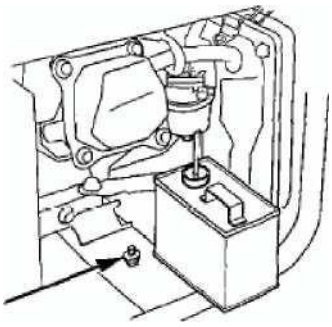

DRENAJ ViDASI

AC Elektrik Yok;

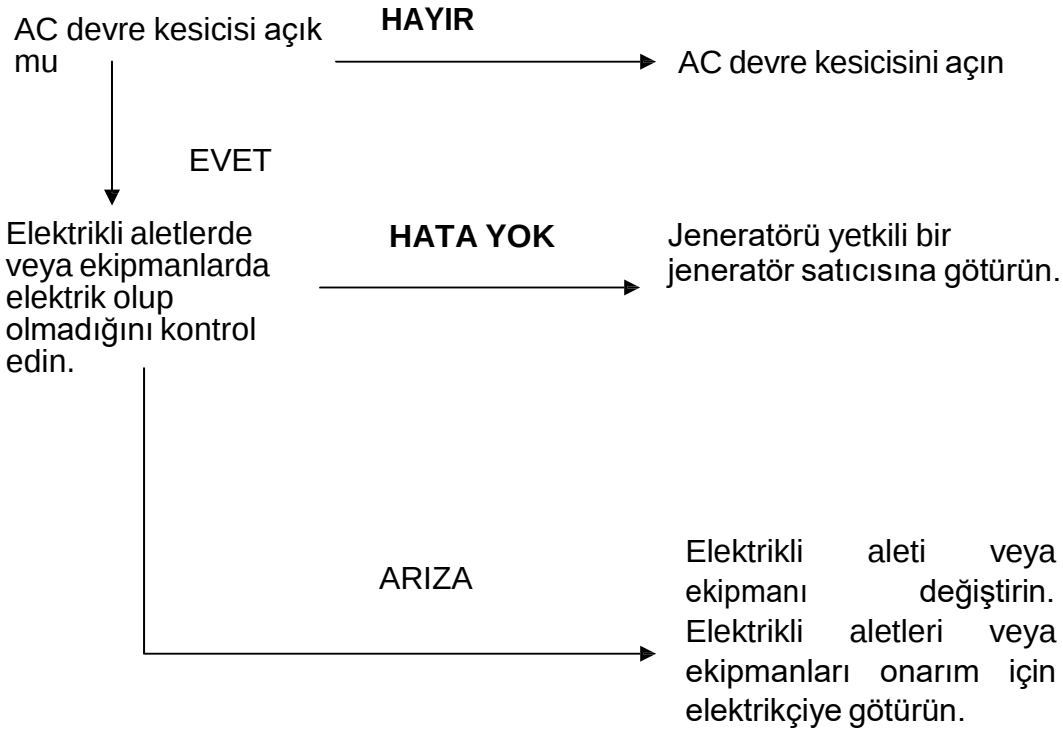

10. ELEKTRiK BAĞLANTI ŞEMASI

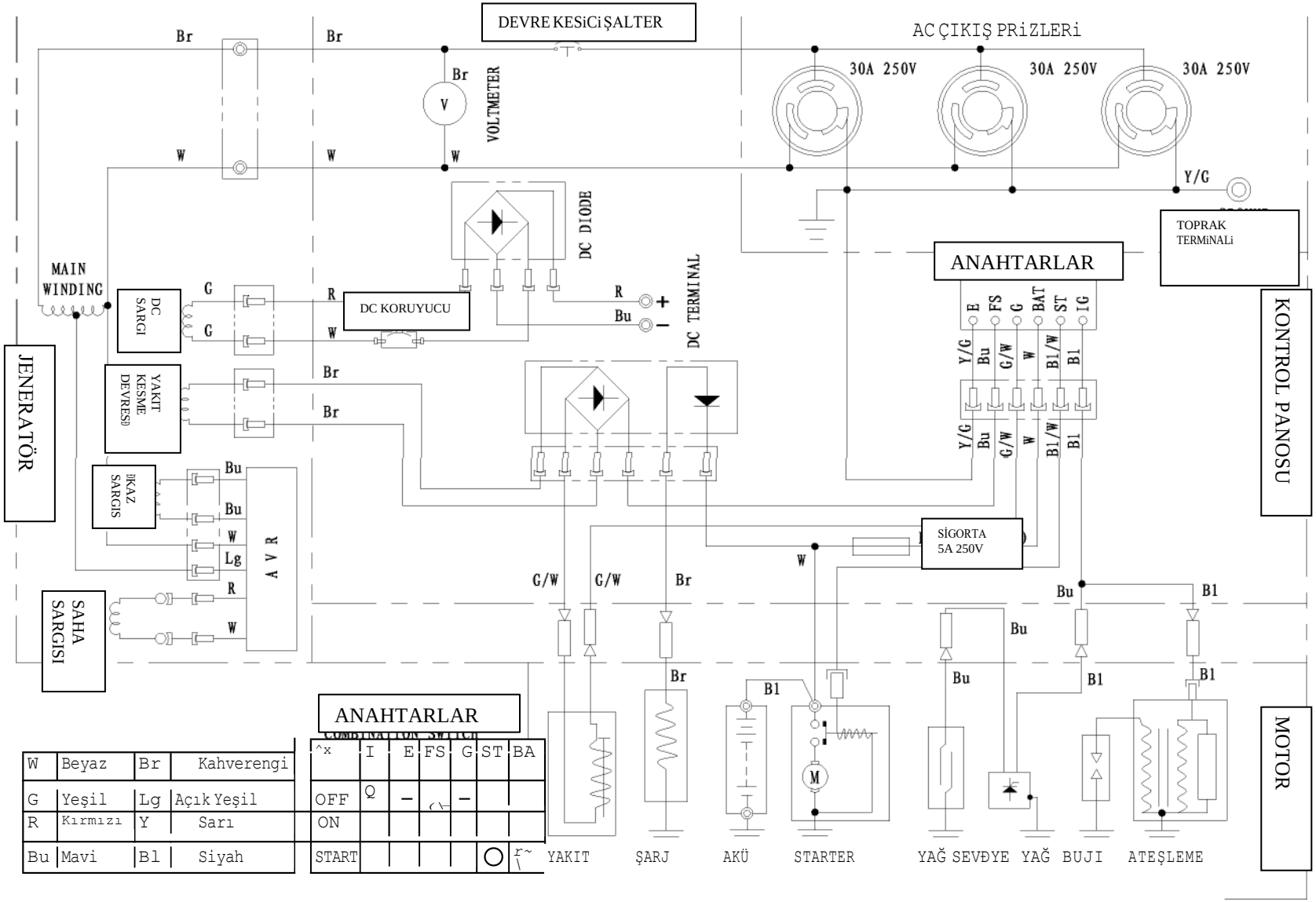

W	Beyaz	Br	Kahverengi
G	Yeşil	Lg	Açık Yeşil
R	Kırmızı	Y	Sarı
Bu	Mavi	Bl	Siyah

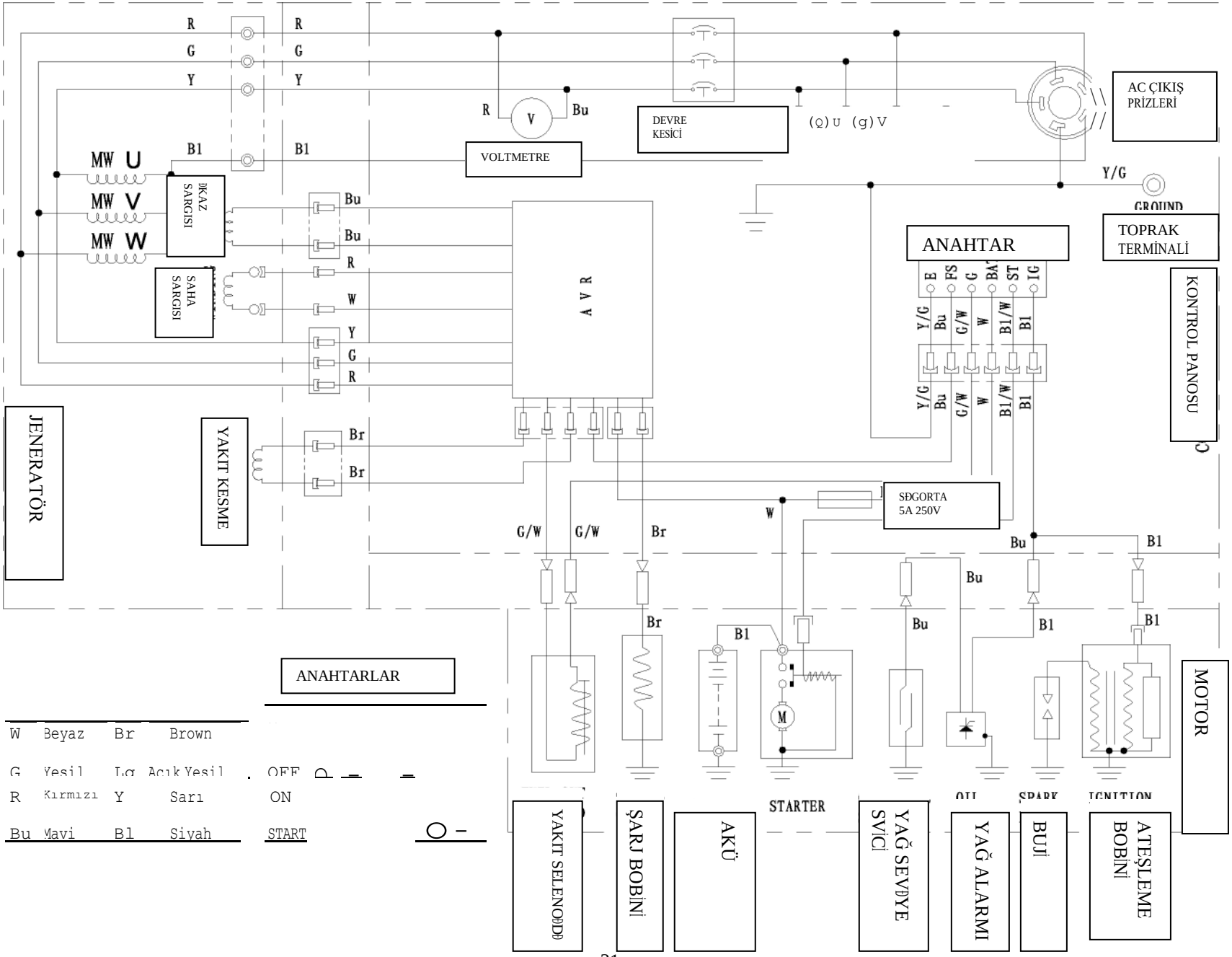
JENERATÖR
YAKIT KESME
İKAZ SARGISI
SAHA SARGISI
MW U
MW V
MW W
A V R
VOLTMETRE
DEVRE KESİCİ
AC ÇIKIŞ PRİZLERİ
TOPRAK TERMİNALİ
GROUND
ANAHTAR
KONTROL PANOSU
SİGORTA 5A 250V
MOTOR
STARTER
YAKIT SELENOİDİ
ŞARJ BOBİNİ
AKÜ
YAĞ SEVİYE SVİCİ
YAĞ ALARMI
BUJİ
ATEŞLEME BOBİNİ
ANAHTARLAR
W Beyaz
Br Brown
G Yesil
Lg Açık Yesil
R Kırmızı
Y Sarı
Bu Mavi
Bl Siyah
OFF
ON
START

TEKNİK ÖZELLİKLER

MODEL	GO-BM3.5	GO-BM3.5	GO-BM4	GO-BM4	GO-BM7
Çıkış Gücü (kVA)(Cos:0,8)	3,5	3,5	3,8	3,8	7,0
Sürekli Gerilim (V)	230	230	230	230	E:230
Faz Sayısı	1	1	1	1	E: 1
Çalıştırma Tipi	X:İpli	E: Marşlı	E: Marşlı	İPLİ	Marşlı / İpli
Yag kapasitesi (L)	0,65	0,65	0,65	0,65	1,1
Yakıt Tank kapasitesi (L)	15	15	15	15	25
Yakıt Tüketimi	1,1	1,1	1,3	1,3	1,9
Boyutlar[cm](BxExY)	60x45x45	60x45x45	60x48x49	60x48x49	68x52x55
Kuru Ağırlık (Kg.)	40	41	49	45	80

MODEL	GO-BT7	GO-BM8	GO-BT8	GO-BM10	GO-BT10
Çıkış Gücü (kVA)(Cos:0,8)	7,0	8,0	8,0	9,0	9,0
Sürekli Gerilim (V)	E3:400	E:230	E3:400	E:230	E3:400
Faz Sayısı	E3: 3	E: 1	E3: 3	E: 1	E3: 3
Çalıştırma Tipi	Marşlı / İpli	Marşlı / İpli	Marşlı / İpli	Marşlı / İpli	Marşlı / İpli
Yag kapasitesi (L)	1,1	1,1	1,1	1,1	1,1
Yakıt Tank kapasitesi (L)	25	25	25	25	25
Yakıt Tüketimi	1,9	1,9	1,9	2,6	2,6
Boyutlar[cm](BxExY)	68x52x55	70x55x59	70x55x59	70x55x59	70x55x59
Kuru Ağırlık (Kg.)	80	88	88	90	90

MODEL	GO-BM12	GO-BT12	GO12000EA	GO-BM15	GO-BT15
Çıkış Gücü (kVA)(Cos:0,8)	10,5	10,5	10,5	15,0	15,0
Sürekli Gerilim (V)	E:230	E3:400	E:230	E:230	E3:400
Faz Sayısı	E: 1	E3: 3	E: 1	E: 1	E3: 3
Çalıştırma Tipi	Marşlı / İpli	Marşlı / İpli	OTOMATİK	Marşlı	Marşlı
Yag kapasitesi (L)	1,1	1,1	1,1	1,4	1,4
Yakıt Tank kapasitesi (L)	25	25	25	15/25	15/25
Yakıt Tüketimi	3,1	3,1	3,1	4,5	4,5
Boyutlar[cm](BxExY)	70x55x59	70x55x59	70x55x59	106X63X77	106X63X77
Kuru Ağırlık (Kg.)	96	96	96	135	135

*** GOBİZ Özellikler'de haber vermeden değişiklik yapma hakkını saklı tutar**

GÜÇ FAKTÖRÜ KW İÇİN : 1
GÜÇ FAKTÖRÜ KVA İÇİN : 0.8

12. OPSİYONEL PARÇALAR

AKÜ

(MARŞLI MODELLER İÇİN)

Akü Seçimi:
2500-4500 model aralığında bulunan jeneratörlerde 12V 6,5Ah ile 9 Ah
5500-10000 model aralığında bulunan jeneratörlerde 12V 14Ah ile 30 Ah akü kullanılabilir.

NOT:
Kutupları ters baglamayın. Bu jeneratore ve/veya aküye ciddi zararlar verebilir.

UYARI:
Akü, prosedüre uygun kullanilmaması halinde yakın çevresindeki kişilere zarar verecek şekilde patlayabillr.
Akü ile iligili işlem yaparken çevrede her türlü alev, kıvılcım olmadığından veya sigara içilmedeiginden emin olun..

Kuru tip akü kullanılmıştır. Bakım gerektirmez. Aku kablolarindan biri guvenlik nedeniyle baglanmamıştır.
Akü bekleme süresi 15 gündür.
Akünün bozulmaması için jeneratörü 15 günde bir 10 dakika çalıştırın veya uygun bir şarj cihazı ile şarj edin.

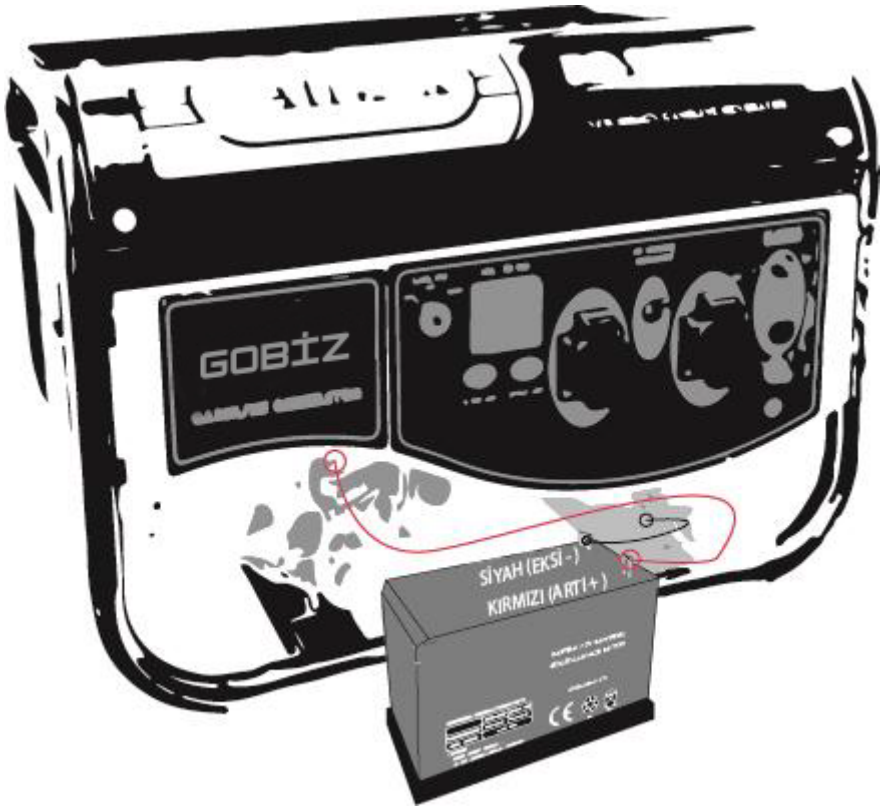

(-) SİYAH KABLO
(+) KIRMIZI KABLO

TEKERLEKLER

1) Dört tekeri aks şaftına takın.
2) Aksı somun ve civataları kullanarak jeneratöre monte edin.=

NOT: Şaftı tekerlek frenleri ile motor yönüne doğru monte edin.

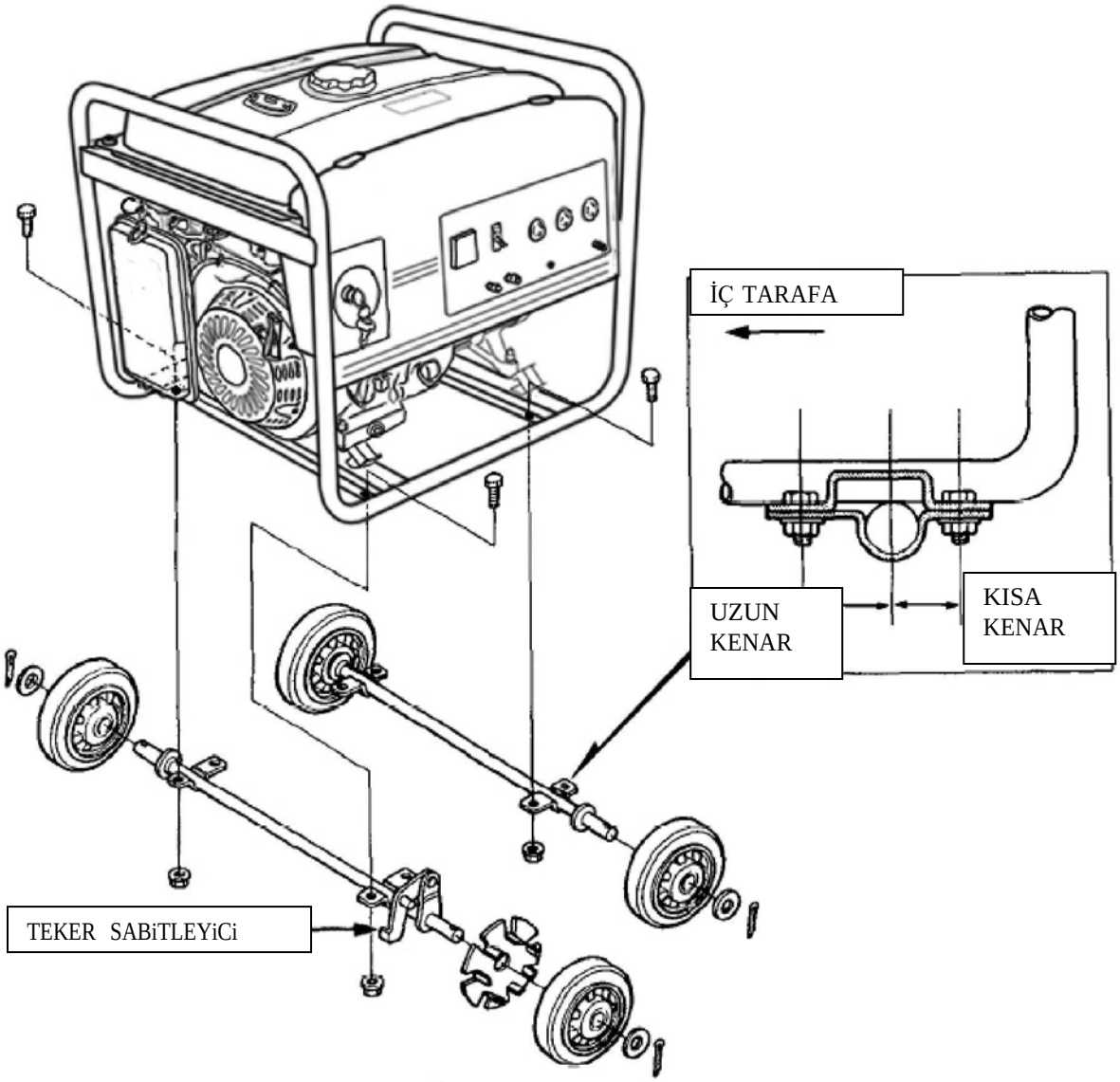

GOBİZ®

GARANTİ KAYIT
PERİYODİK SERVİS TAKİP FORMU

SATICI FİRMA

GOBİZ ENERJİ ANONİM ŞİRKETİ
V.N.: 396 139 9327 V.D.: GÜNEŞLİ
Taşocağı Yolu Cad. Mahmutbey Mah.
B Blok Bina No:28 Bağcılar / İSTANBUL
0850 241 0227 - 0850 241 8480
www.gobusiness.com.tr www.gobusiness.market
info@gobizenerji.com

ÜRÜN SAHİBİ

Adı Soyadı :.....

T.C/V.N :.....

Adres :.....

.....

Tel :.....

Mail :.....

ÜRÜN

Marka :.....

Cinsi :.....

Modeli :.....

Teslim Tarihi :.....

Fatura No :.....

Servis T.No :.....

GBSS34000ST-GO-M1.5 SERVİS TAKİP BARKOD NO

Ürünlerimizin üzerinde bulunan QR kod ile jeneratörünüzün geçmişi artık cebinizde !

GARANTİ TAMİR VE BAKIMDA YAPILAN İŞLER

YETKİLİ SERVİS.:

1. İLK ÇALIŞTIRMA - ÜRÜNE START VERME

Tarih :..... Yapılan işlemler ve kul. parçalar

YETKİLİ SERVİS.:

1. Bakım - İlk 20 Çalışma Saati veya 1. Ay Bakımı

Tarih :..... Yapılan işlemler ve kul. parçalar

YETKİLİ SERVİS.:

2. Bakım - 100 Çalışma Saati veya 6. Ay Bakımı

Tarih :..... Yapılan işlemler ve kul. parçalar

YETKİLİ SERVİS.:

3. Bakım - 200 Çalışma Saati veya 1. Yıl Bakımı

Tarih :..... Yapılan işlemler ve kul. parçalar

Bakımınızı çalışma saati yada fatura kesim tarihinize göre yaptırmalısınız. Çalışma saati önce dolarsa çalışma saatine, bakım tarihi önce gelirse tarihe göre yaptırmalısınız GARANTİ DIŞI kalmamak için ilk önce gelene göre bakımlarınızı yetkili servise yaptırınız.

GARANTİ TAMİR VE BAKIMDA YAPILAN İŞLER

YETKİLİ SERVİS.:

5. Bakım - 300 Çalışma Saati veya 1.5 Yıl Bakımı

Tarih :..... Yapılan işlemler ve kul. parçalar

YETKİLİ SERVİS.:

6. Bakım - 400 Çalışma Saati veya 2.Yıl Bakımı

Tarih :..... Yapılan işlemler ve kul. parçalar

YETKİLİ SERVİS.:

7. Bakım - 500 Çalışma Saati veya 2.5 Yıl Bakımı

Tarih :..... Yapılan işlemler ve kul. parçalar

YETKİLİ SERVİS.:

8. Bakım - 600 Çalışma Saati veya 3.Yıl Bakımı

Tarih :..... Yapılan işlemler ve kul. parçalar

Aylık bakımlar Business Servis sistemimizle tarafınıza hatırlatılır. Saati hatırlatmadan önce dolan jeneratörlerin bakımı için tarafımıza bilgi verilmesi zorunludur.
Jeneratörünüzün üzerinde bulunan QR kod ile yada servis takip numaranız ile servis.gobusiness.com.tr adresindengeçmiş dönem bakım ve onarım işlemlerinin kaydını görebilirsiniz.

GO-BİZ JENERATÖR
5 Yıl (500S) Sınırlı Garanti
Konut ve Ticari Jeneratörleri İçin

Aşağıda belirtilen garanti süresi boyunca ve ünitenin başarılı bir şekilde çalıştırılması ve/veya çalışır olarak devreye alınması durumunda, GOBIZ ENERJİ A.Ş. GO-BİZ JENERATÖR Jeneratör ve/veya transfer anahtarı sistemi, aşağıda belirtilen süre ve dönemler için malzeme ve işçilik hatalarından muaf olacaktır. GO-BİZ, kendi takdirine bağlı olarak, GO-BİZ veya Bağımsız Yetkili bir Hizmet Sağlayıcısı tarafından yapılan değerlendirmenin, incelemenin ve testlerin ardından hatalı olduğu tespit edildiğinde bu durumu onaracaktır. Alıcı/sahibi tarafından kusurlu olduğu iddia edilen herhangi bir ekipmanın, en yakın Bağımsız Yetkili Servis Sağlayıcısı tarafından değerlendirilmesi gerekmektedir.

Garanti Kapsamı	**1**		**5**
Yıl(lar)	Parçalar, İşçilik		Önemli Parça Bileşeni Yalnızca

Önemli Bileşen Kapsamı: 5. yıllarda sadece motor (short block) ve alternatörün (rotor ve stator) parçalarını kapsar.

Talimatlar:

- Garanti, ünitenin başarılı bir şekilde başlatılması ve/veya çalışır olarak devreye alınması anında başlar.
- Ünite kayıt edilmeli ve satın alma kanıtı sunulmalıdır. Tüm garanti onarımları ve/veya endişeler, Bağımsız Yetkili Servis Sağlayıcısı veya GO-BİZ şubesince gerçekleştirilmeli ve/veya ele alınmalıdır.
- Bağımsız Yetkili Servis Sağlayıcıları tarafından yazılı olarak yetkilendirilmemiş bireyler tarafından yapılan onarımlar veya teşhisler garanti kapsamına girmeyecektir.
- Bu garanti, orijinal kurulumun sahipliği arasında transfer edilebilir.
- GO-BİZ tarafından sağlanan motor soğutma ısıtıcıları (blok ısıtıcıları), ısıtma kontrolleri ve dolaşım pompaları sadece garanti süresinin ilk yılı boyunca kapsama dahildir.
- GO-BİZ, tek takdirine bağlı olarak, bir ekipman parçasını onarmayı, değiştirmeyi veya geri ödemeyi seçebilir.
- Kullanıcı GO-BİZ Jeneratörün kontrol ve genel bakım bildirilerini zamanında dikkate alıp gerekli kontrol/bakımı yaptırmalıdır.
- Kabinler, ilk yıl boyunca pas karşı garanti verir. Sahiplik için geçerlidir. Jeneratörün teslim alındıktan sonra meydana gelen hasarlar sahibin sorumluluğundadır ve bu garanti tarafından kapsanmaz. Boyalı muhafazadaki çizikler, çizikler, darbeler veya çizikler sahibi tarafından derhal onarılmalıdır.
- Garanti, kalıcı olarak bağlanmış ve monte edilmiş ünitelere uygulanır.
- Garanti kapsamına giren bileşenlere zarar veya sonuç olarak hasar, orijinal ekipman üreticisinin (OEM) parçasının kullanımı nedeniyle meydana gelen hasarlar garanti kapsamına girmeyecektir.
- Gereken tüm bakımın gerçekleştirildiğinin kanıtı sunulmalıdır.
- Seyahat izni, en yakın Bağımsız Yetkili Servis Sağlayıcısı'ndan 100 mil ve üç (3) maksimum saatlik (herhangi bir olay için, hangisi daha azsa) yolculuğu ile sınırlıdır. Ek seyahat gereksinimleri kapsanmaz.
- Kullanıcı ürün kullanma kılavuzunda belirtilen sürelerde ve çalışma saatinde bakım/kontrol yaptırmakla yükümlüdür.

Bu garanti kapsamına aşağıdaki durumlar DÂHİL DEĞİLDİR:

- Normal bakım maliyetleri (örneğin, ayarlar, ilişkili parçalar, ayarlar, gevşek/sızdıran kelepçeler, kurulum ve başlatma maliyetleri).
- Kazalar, taşıma, işleme veya yanlış depolama nedeniyle jeneratör ve/veya transfer anahtar sisteminin hasarı veya arızaları.
- GO-BİZ tarafından önerilen veya belirtilenler dışındaki yakıtlar, hızlar, yükler veya kurulumlarla çalışma nedeniyle meydana gelen hasarlar.
- Orjinal olmayan parçalarının ve/veya ekipmanın kullanımından kaynaklanan jeneratör ve/veya transfer anahtarının hasarı veya arızası, kirli yakıtlar, yağlar, soğutucular/antifrizler veya uygun yakıtlar, yağlar veya soğutucu/antifriz eksikliği.
- Normal aşınma ve yıpranmadan kaynaklanan arızalar, kaza, yanlış kullanım, kötüye kullanma, ihmal, yanlış montaj, yanlış boyutlandırma veya kemirgen, sürüngen ve/veya böcek istilası.
- Garanti onarımları sırasında kullanılan kiralık ekipmanlar veya jeneratörün çıkarılması ve/veya yeniden montajı için kullanılan olağanüstü ekipmanlar (örneğin, vinçler, vinçler, kaldırıcılar vb.).
- Uçaklar, feribotlar, demiryolları, otobüsler, helikopterler, kar motorları, kar kedileri, off-road araçları veya GO-BİZ tarafından standart olarak kabul edilmeyen herhangi bir taşıma şekli.
- GO-BİZ tarafından yazılı olarak yetkilendirilmemiş bir şekilde değiştirilen veya değiştirilen ürünler.
- Akü, sigortalar, ampuller, motor yağları ve bunlarla ilgili işçilik.
- Uygunsuz kurulum, sert veya tuzlu su ortamında yerleşim, uygunsuz kurulum, boyanın bütünlüğünün zarar gördüğü yerlerde paslanan çelik muhafazalar.
- GO-BİZ tarafından tanımlanan "Römorka Takılı" veya "Kiralama Ünitesi" uygulamaları için satılan, derecelendirilen veya kullanılan üniteler.
- Normal iş saatleri dışında yapılan onarımların fazla zaman, tatil veya acil, mesai işçilik maliyetleri.
- Herhangi bir kusurlu parça(ların) onarımı veya değiştirilmesinin gecikmesi nedeniyle meydana gelen tesadüfi, sonuç olarak ortaya çıkan veya dolaylı zararlar.
- Tanımlanmış GO-BİZ kontrolünde olmayan servis bir işlemi veya harici nedenler nedeniyle meydana gelen arızalar.

BU GARANTİ, DİĞER TÜM GARANTİLERİ GEÇERLİLİĞİNİN ÖNÜNDE TUTAR, AÇIK VEYA ZIMNEN. ÖZEL OLARAK, GO-BİZ, SATILABİLİRLİĞE VEYA BELİRLİ BİR AMACA UYGUNLUĞA İLİŞKİN BAŞKA BİR GARANTİ VERMEZ. YASALARCA İZİN VERİLEN GARANTİLER, BU GARANTİ HÜKMÜNÜN SÜRESİ İLE SINIRLANACAKTIR. GO-BİZ'İN SORUMLULUĞU, YUKARIDA BELİRTİLDİĞİ GİBİ PARÇALARIN ONARIMI VEYA DEĞİŞTİRİLMESİ OLACAKTIR. KULLANICI İHMALİNDEN DOLAYI OLUŞAN ARIZA VE HASARLAR GO-BİZ'İN SORUMLULUĞUNDA DEĞİLDİR.

BU GARANTİ, SİZE BELİRLİ HUKUKİ HAKLAR VERİR. İLGİLİ KANUNLARA GÖRE BAŞKA HAKLARINIZ OLABİLİR.

GOBIZ ENERJI A.S. GO-BİZ GO-BUSINESS JENERATÖR
34218 AGAOGLU MY OFFICE 212 İSTANBUL / TÜRKİYE
Tel: +90 (850) 241 0227 - +90 (850) 241 8480
info@gobizenerji.com
En yakın GO-BİZ Çözüm Ortağını bulmak kullanım ve bakım şartlarını indirmek için
web sitemizi ziyaret edin:
www.gobusiness.com.tr www.gobizenerji.com

GOBİZ ENERJİ A.Ş.
Ağaoğlu My Office 212 B Blok No:28
Taşocağı Yolu Cad. Mahmutbey Mah. Bağcılar / İSTANBUL
BUSINESS-SERVIS + 90 850 241 8480 SATIŞ VE KİRALAMA: + 90 850 241 0227
servisdepartman@gobizenerji.com satisdepartman@gobizenerji.com
www.gobizenerji.com